ISO 9001: 2000

Выключатели

Выключатели нагрузки

Разъединители

Заземлители

Приводы

Аксессуары

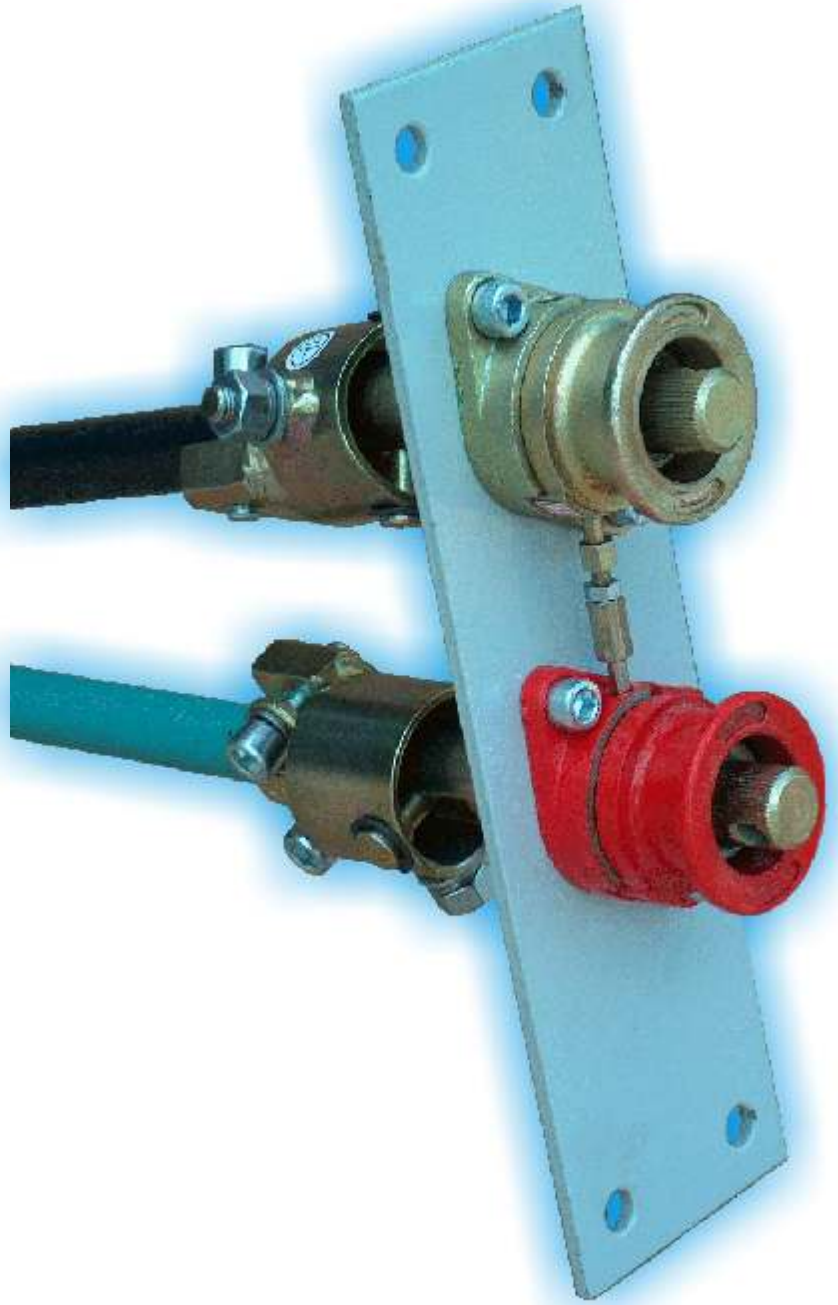

NR-1

Ручной привод

Каталог номер 05.01.01.RU

1. Применение.

Ручные приводы типа NR-1 предназначены для замыкания и размыкания разъединителей, выключателей-разъединителей и заземлителей для внутреннего применения на номинальное напряжение до 36 kB.

2. Преимущества.

- Простая конструкция;
- Легкость монтажа и соединения с аппаратами;
- Механическая блокировка между приводами заземлителя и выключателя- разъединителя (разъединителя);
- Большая прочность и безотказность действия;
- Малые габариты;
- Отвечают требованиям польской энергетики;
- Возможность замены ручного привода NR-1 на двигательный привод NSW-30 без необходимости изменений в существующем распределительном устройстве (идентичная расстановка

3. Обозначение привода.

Ручной привод

NR-	1	/01
	Конструкционная версия	01 - привод выключателя нагрузки, разъединителя, заземлителя отдельно стоящий 02 - привод заземлителя установленного на выключатель-разъединитель/заземлитель

Пример заказа:
Выключатели-разъединители типа OM-24/UD/160
- ручной привод NR-1/01 (для выключателя нагрузки)
- ручной привод NR-1/02 (для заземлителя)

Разъединитель типа OW-12/8/UD/Z/275
- ручной привод NR-1/01 (для разъединителя)
- ручной привод NR-1/02 (для заземлителя)

4. Монтаж.

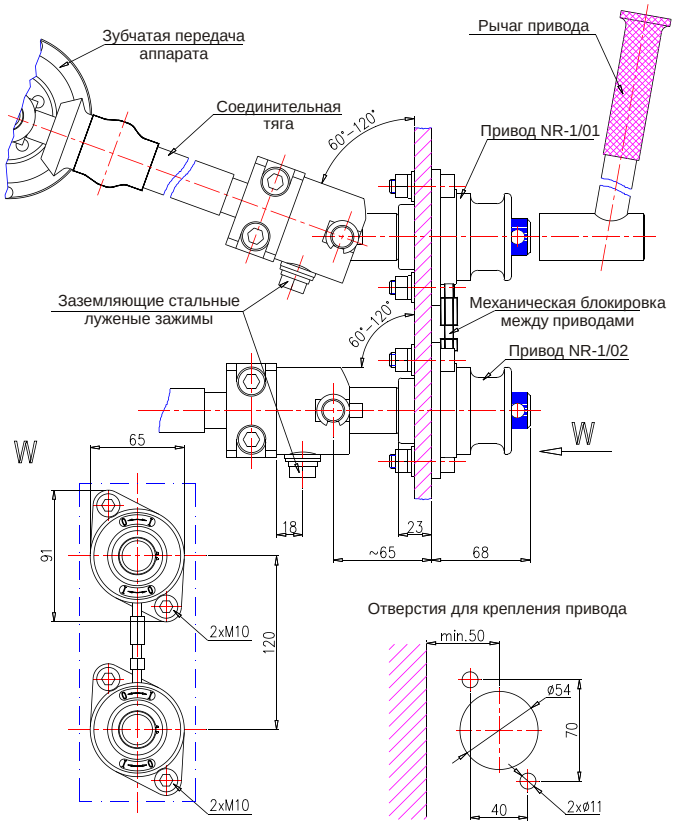

Ниже схематически представлено правило срабатывания приводом типа NR-1:

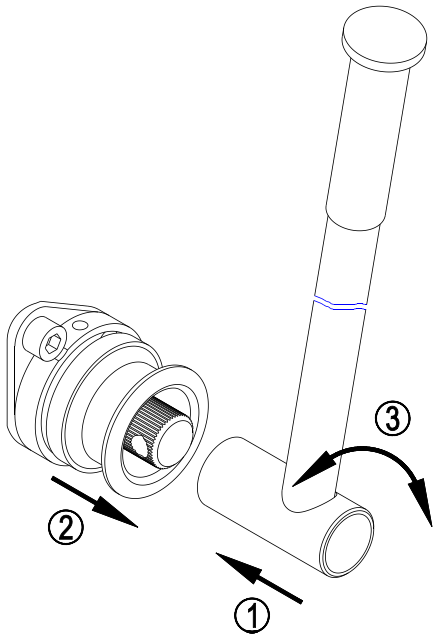

1 - вложить рычаг привода на ведущий вал;
2 - оттянуть втулку привода от станины;
3 - выполнить оборот, замыкающий аппарат (вправо) либо размыкающий (влево) в зависимости от актуальной позиции маневрируемого аппарата.

5. Пример работы привода NR-1 с электромагнетической блокировкой NW2.

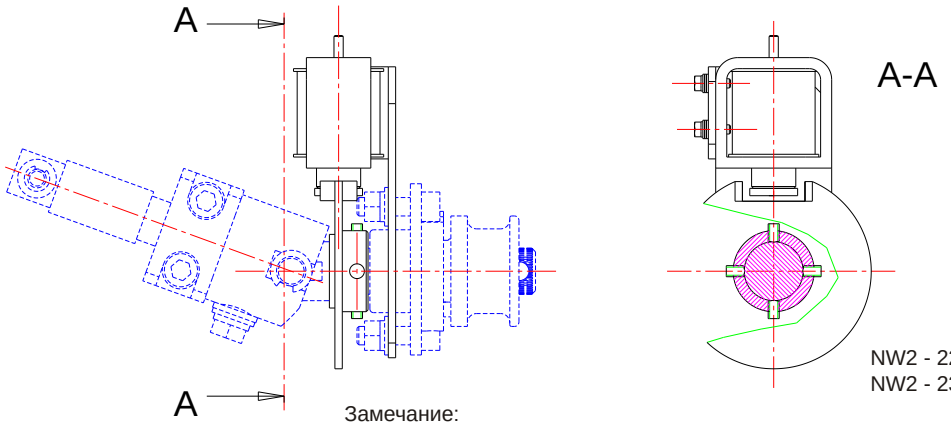

NW2 - 220VDC (вык 1) - 330Ω 1,5Вт (макс. 220 В)
NW2 - 230VAC (вык 8) - 57Ω 1,5Вт (макс. 770 В)

Замечание:
Оставляем за собой право введения изменений, возникающих в результате технического прогресса.

Zakład Wytwórczy Aparatów Elektrycznych Sp. z o.o.
ul. Gdańska 60; 84-300 Lębork
Tel.: +48 59 86-336-15; Fax: +48 59 86-333-86
e-mail: zwae@zwae.com.pl
www.zwae.com.pl